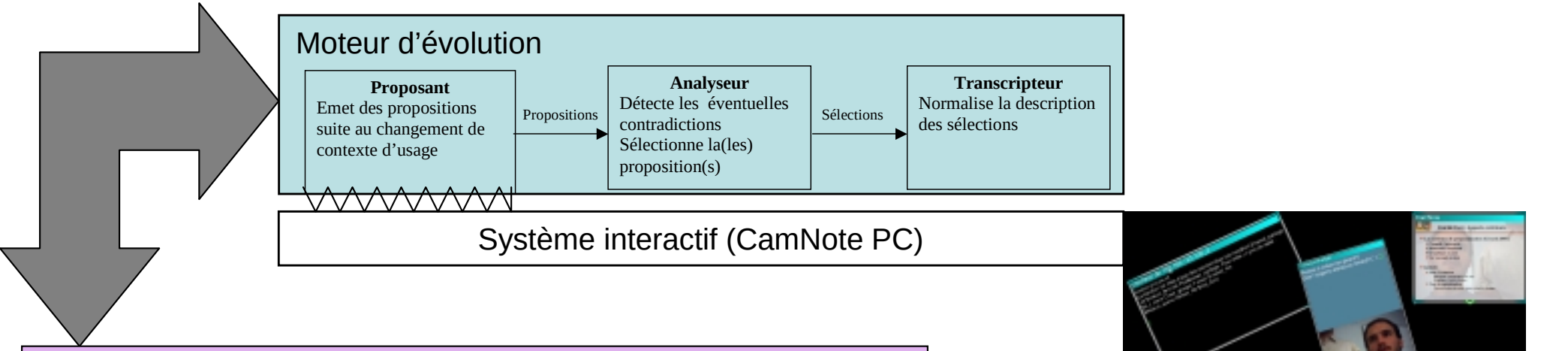

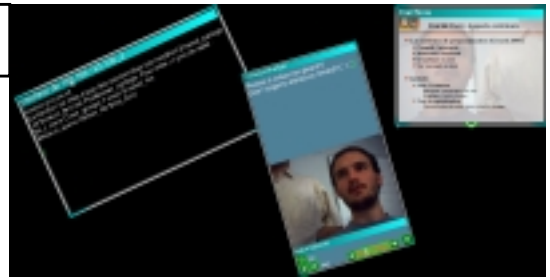

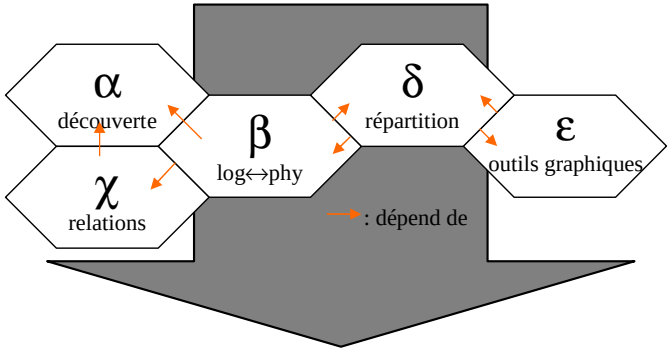

Graphe Des Descriptions

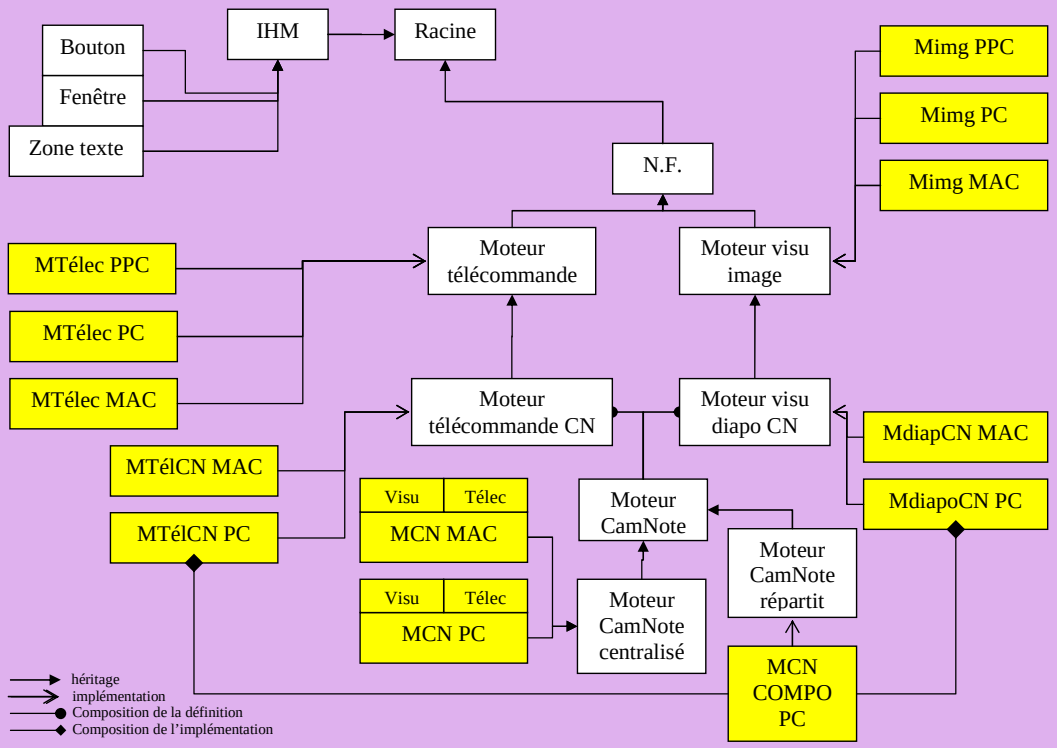

Un exemple de GDD. On cherche à définir un moteur de présentation à la power point. Les rectangles colorés indiquent que le nœud décrit un exécutable. Chaque nœud contient la description d'un système interactif, ce système peut être définit à un niveau d'abstraction quelconque. Les liens entre les nœuds contraignent les descriptions de ces derniers. Par exemple, en spécifiant qu'un moteur de télécommande permet d'émettre les ordres « suivant » et « précédent », on oblige tous les descendant à faire de même.
Le graphe des descriptions n'est pas autre chose qu'un diagramme de classe maintenu en mémoire. Avec la spécificité que les classes décrites sont des systèmes interactifs écrits dans des langages quelconques.